MAGIKFIRE ECO
CTM

MAGIKFIRE ECO
CALDAIE POLICOMBUSTIBILI

Caldaia policombustibile alimentata a **PELLET DI LEGNA** (prevalente), a **BIOMASSA** in formato granulare ed a **LEGNA** (ausiliario) in grado di assicurare il fabbisogno energetico degli impianti centralizzati di climatizzazione invernale, con passaggio automatico dalla funzione **LEGNA** alla funzione **BRUCIATORE**.

AUTO

Accensione Automatica e Programmabile

Pulizia scambiatori ogni 30 giorni

Passaggio automatico Legna/Bruciatore

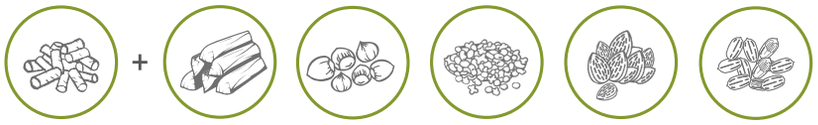

PELLET + LEGNA | GUSCI DI NOCCIOLA | NOCCIOLINO DI SANSA | GUSCI DI MANDORLA | GUSCI DI PISTACCHI

MAGIKFIRE ECO: tabella contributi CONTO TERMICO ENERGIA 2.0

MAGIKFIRE ECO	FASCIA A	FASCIA B	FASCIA C	FASCIA D	FASCIA E	FASCIA F
19	€ 1.255,00	€ 1.673,00	€ 2.301,00	€ 2.928,00	€ 3.556,00	€ 3.756,00
26	€ 1.684,00	€ 2.246,00	€ 3.088,00	€ 3.931,00	€ 4.773,00	€ 5.054,00*
31	€ 2.008,00	€ 2.678,00	€ 3.682,00	€ 4.687,00	€ 5.691,00*	€ 6.026,00*

★★★★ Classe Ambientale

50% ECOBONUS BONUS CASA

2025 Conto Energia Termico

CTM App

A+ CLASSE ENERGETICA

eco Design

ALIMENTAZIONE COMPLETA DELL'IMPIANTO DI RISCALDAMENTO

5 anni DI GARANZIA SUL CORPO CALDAIA

MAGIKFIRE ECO
CALDAIE POLICOMBUSTIBILI

Sezione Caldaia

Tabella dati tecnici

* Campionati a una temperatura compresa tra 20 e 50 gradi centigradi, riferita al gas secco, e ad una concentrazione volumetrica di 0_2 residuo pari al 13%.

** I dati sono da considerarsi indicativi, calcolati su un fabbisogno energetico pari a 80W/mq; variazioni, anche significative, sono riscontrabili in presenza di fabbisogno energetico differente, in ragione delle caratteristiche tecnico-costruttive specifiche dell'involucro edilizio e dell'impianto di climatizzazione invernale.

*** conformi al D.lgs. 152 del 03.04.06, parte II, sezione 4.

DATI TECNICI	UNITÀ DI MISURA	MAGIKFIRE ECO 19	MAGIKFIRE ECO 26	MAGIKFIRE ECO 31
Norma costruttiva		EN 303-5	EN 303-5	EN 303-5
Classe caldaia norma EN 303-5		5	5	5
Classe energetica Reg. EU 2015/1186		A+	A+	A+
Ecodesign Reg, EU 2015/1186		Conforme	Conforme	Conforme
Classe Ambientale		★★★★	★★★★	★★★★
Combustibile prevalente		**Pellet di Legna**	**Pellet di Legna**	**Pellet di Legna**
Combustibile ausiliario		Comb. granulari-Legna ***	Comb. granulari-Legna ***	Comb. granulari-Legna ***
Potenza massima nominale	kW	19,37	26	31,01
Potenza minima nominale	kW	5,72	5,72	5,72
Rendimento alla Potenza massima	%	91,09	91,2	91,28
Rendimento alla Potenza minima	%	87,5	87,5	87,5
Consumo orario combustibile prevalente	Kg	1,3-4,5	1,3-5,5	1,3-7
Temperatura media gas di combustione	°C	105	112	121
Emissioni di CO alla Potenza max./min.*	mg/Nm3	70-238	57-238	48-238
Emissioni di NOx alla Potenza max./min.*	mg/Nm3	112-115	122-115	129-115
Emissioni di OGC alla Potenza max./min.*	mg/Nm3	2,1-1,5	1,4-1,5	1,3-1,5
Emissioni di PP (Polveri) alla Potenza max./min.*	mg/Nm3	14,8 -18,9	14,4 -18,9	14,1-18,9
Capacità serbatoio combustibile standard	Kg	90	90	90
Volume acqua in caldaia	L	110	110	110
Peso caldaia a vuoto	Kg	450	450	450
Diametro/lunghezza max. legna utilizzabile	cm	25/50	25/50	25/50
Dimensioni camera di combustione	cm	39x33x52	39x33x52	39x33x52
Diametro uscita fumi	mm	150	150	150
Pressione massima di esercizio	Bar	2,5	2,5	2,5
Temperatura massima di esercizio	°C	90	90	90
Tiraggio minimo richiesto	Pa	10	10	10
Produzione integrata ACS/dissipatore scarico termico		SI	SI	SI
Superficie riscaldabile **	mq	240	310	390
Raccordi mandata/ritorno impianto	pollici	1" e ¼" F	1" e ¼" F	1" e ¼" F
Raccordi scambiatore ACS/scarico termico	pollici	3/8" F	3/8" F	3/8" F
Raccordi per componenti ausiliari	pollici	¾" F	¾" F	¾" F
Raccordo scarico caldaia	pollici	½" F	½" F	½" F
Pozzetti sonda	pollici	½" F	½" F	½" F

I dettagli che fanno la differenza

Serbatoio da Kg. 270
(opzionale)

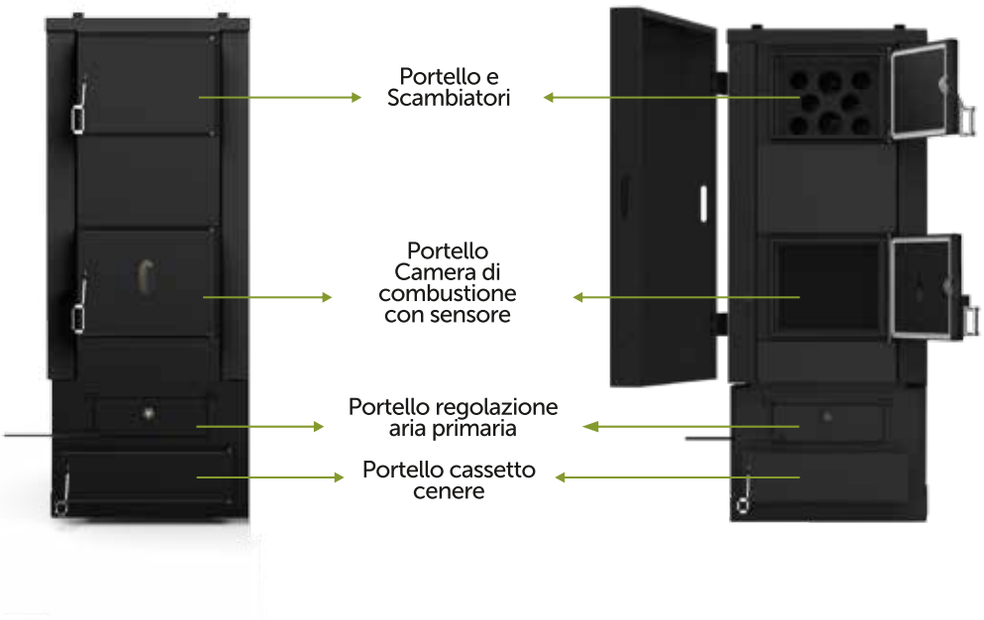

Possibilità di caricare legna
fino a 50 cm di lunghezza

Comodo e ampio
cassetto cenere

Griglia legna realizzata
con elementi intercambiabili
in **ACCIAIO INOX**

Raccordo uscita fumi con ispezione
e scarico condensa

Bruciatore policombustibile

NEW

LEGENDA

1. Braciere in **acciaio inox**
2. Condotto elemento di accensione in **acciaio inox**
3. Raccordi alimentazione aria primaria
4. Trasmissione serrande tagliafuoco
5. Motore serrande tagliafuoco
6. Ventola di combustione
7. Condotto alimentazione combustibile in **acciaio inox**
8. Motoriduttore coclea primaria e secondaria
9. Vano coclea primaria
10. Ingresso alimentazione combustibile

I componenti a diretto contatto con la fiamma ed esposti alle alte temperature ed agli agenti corrosivi sono integralmente realizzati in **acciao inox.**

L'unica CALDAIA COMBINATA (pellet, legna e granulari) in CONTO TERMICO 2.0 con possibilità di bruciare legna di lunghezza fino a 50 cm. !!!!!!!

Caldaia policombustibile alimentata a pellet di legna ed a biomassa solida in formato granulare ed a legna

CARATTERISTICHE TECNICHE e PRINCIPALI VANTAGGI:

- **Conforme al CONTO TERMICO ENERGIA 2.0** (combustibile: pellet di legna certificato).

- DETRAZIONI FISCALI 50%.

- **Conforme** alla **CLASSE 5** (combustibile: pellet di legna certificato).

- **Classificazione Ambientale: 4 Stelle** (combustibile: pellet di legna certificato).

- **Classe Energetica: A+**

- **Massima versatilità** grazie alla capacità del bruciatore policombustibile CTM di utilizzare biomassa solida in formato granulare di varia natura.

- **Accensione automatica e programmabile**

- **Passaggio automatico a ciclo continuo LEGNA/BRUCIATORE.**

- **Possibilità di controllo e gestione remota del sistema** attraverso la rete Internet con **CTMApp**.

- **Controllo automatico del livello biomassa combustibile all'interno del serbatoio.**

- **Massima sicurezza di esercizio e nessun rischio di ritorno di fiamma**, grazie agli speciali apparati di sicurezza di cui è dotato il bruciatore policombustibile **CTM**.

- **Lunga vita del prodotto** grazie al corpo caldaia in acciaio da mm. 5, saldato con ciclo robotizzato.

- **Modularità e flessibilità di installazione** grazie alla predisposizione per l'alloggiamento del bruciatore e del serbatoio del combustibile in posizione laterale (destra e sinistra).

- **Modularità e flessibilità di alimentazione automatica del pellet da serbatoio remoto** grazie alla predisposizione per l'alloggiamento dei dispositivi **PELLETMATIC** ed **ASPIROMATIC (opzionale)**.

- **Economicità di gestione, risparmio energetico e rispetto per l'ambiente** grazie all'utilizzo di energia rinnovabile derivante da combustibili naturali di facile reperibilità.

- **Garanzia di 5 anni sul corpo caldaia e di 2 anni sulle componenti elettroniche**, oltre a polizza assicurativa accessoria a copertura di eventuali danni a terzi e/o a cose procurati da difetti di fabbricazione (consultare le specifiche, le condizioni e le prescrizioni contenute all'interno del Certificato di Garanzia consegnato a corredo di ogni singolo prodotto).

Componenti opzionali

Modulo WiFi per la gestione remota di internet

Display remoto LCD con funzione di termostato ambiente

Display remoto TOUCHSCREEN 4" o 7" con funzione di termostato ambiente

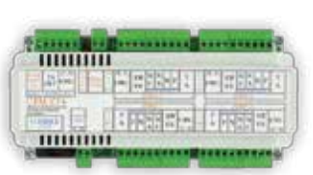

Modulo Multizona ZT4

SEZIONE CALDAIA

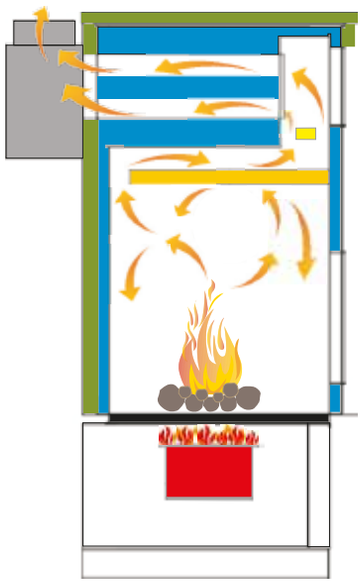

LEGENDA

Colore GIALLO: deflettori in materiale refrattario rimovibili ed ispezionabili

Colore AZZURRO: Corpo caldaia

Colore VERDE: Isolamento

Colore ROSSO: Bruciatore policombustibile

Colore NERO: Griglia fuoco componibile

Colore GRIGIO: Raccordo uscita fumi con tappo ispezione e scarico condensa

Dimensioni e Ingombri

MAGIKFIRE eco

VISTA FRONTALE

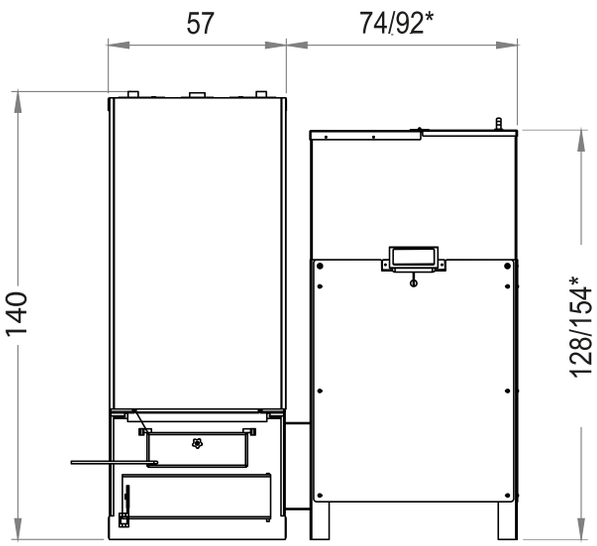

VISTA POSTERIORE

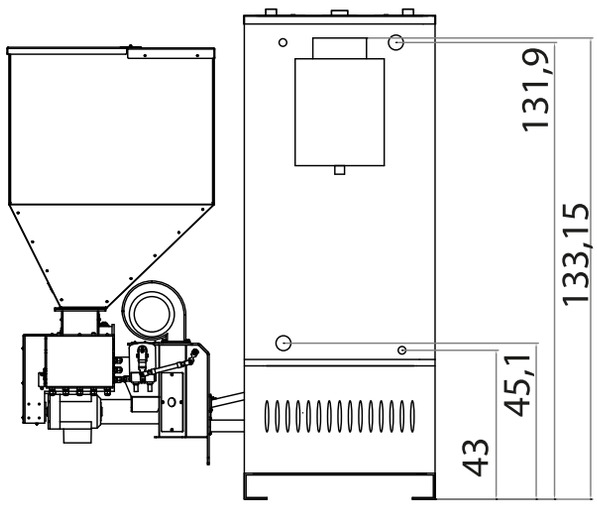

VISTA DALL'ALTO CON BRUCIATORE LATERALE

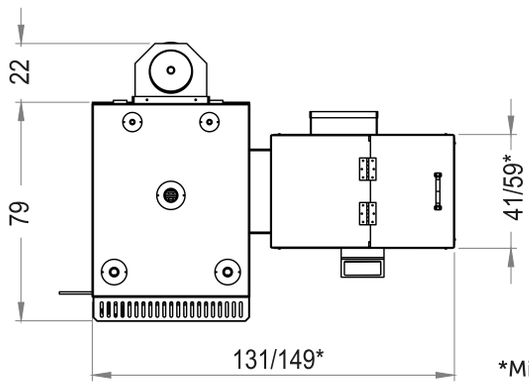

VISTA DALL'ALTO CON BRUCIATORE POSTERIORE

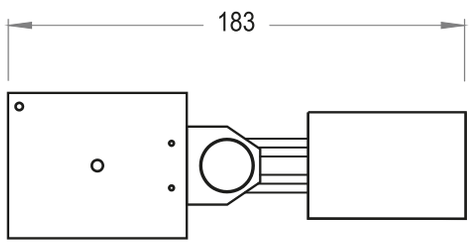

*Misura con serbatoio opzionale da Kg. 270